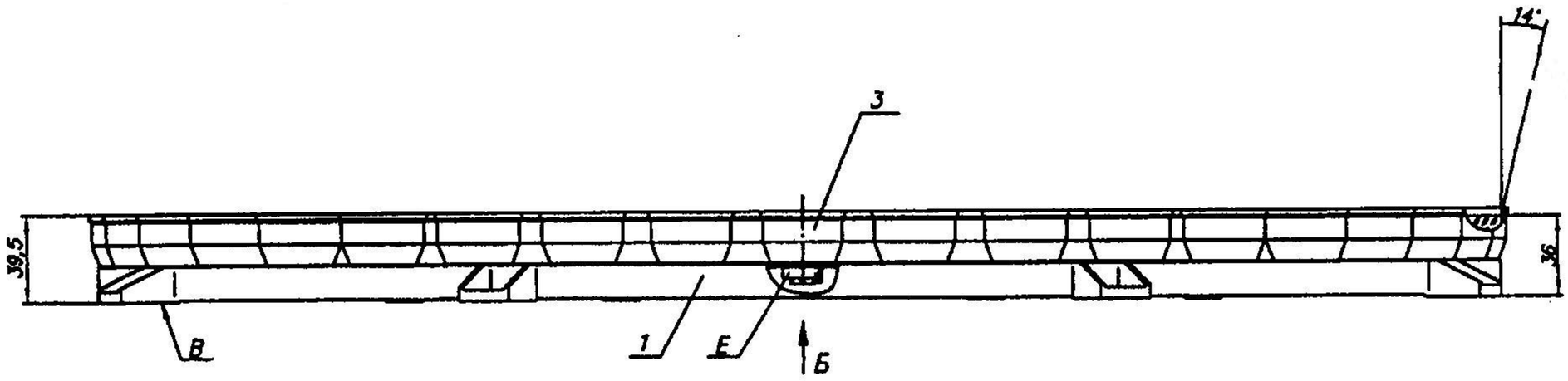
14°
3
39,5
36
В
1
Е
Б

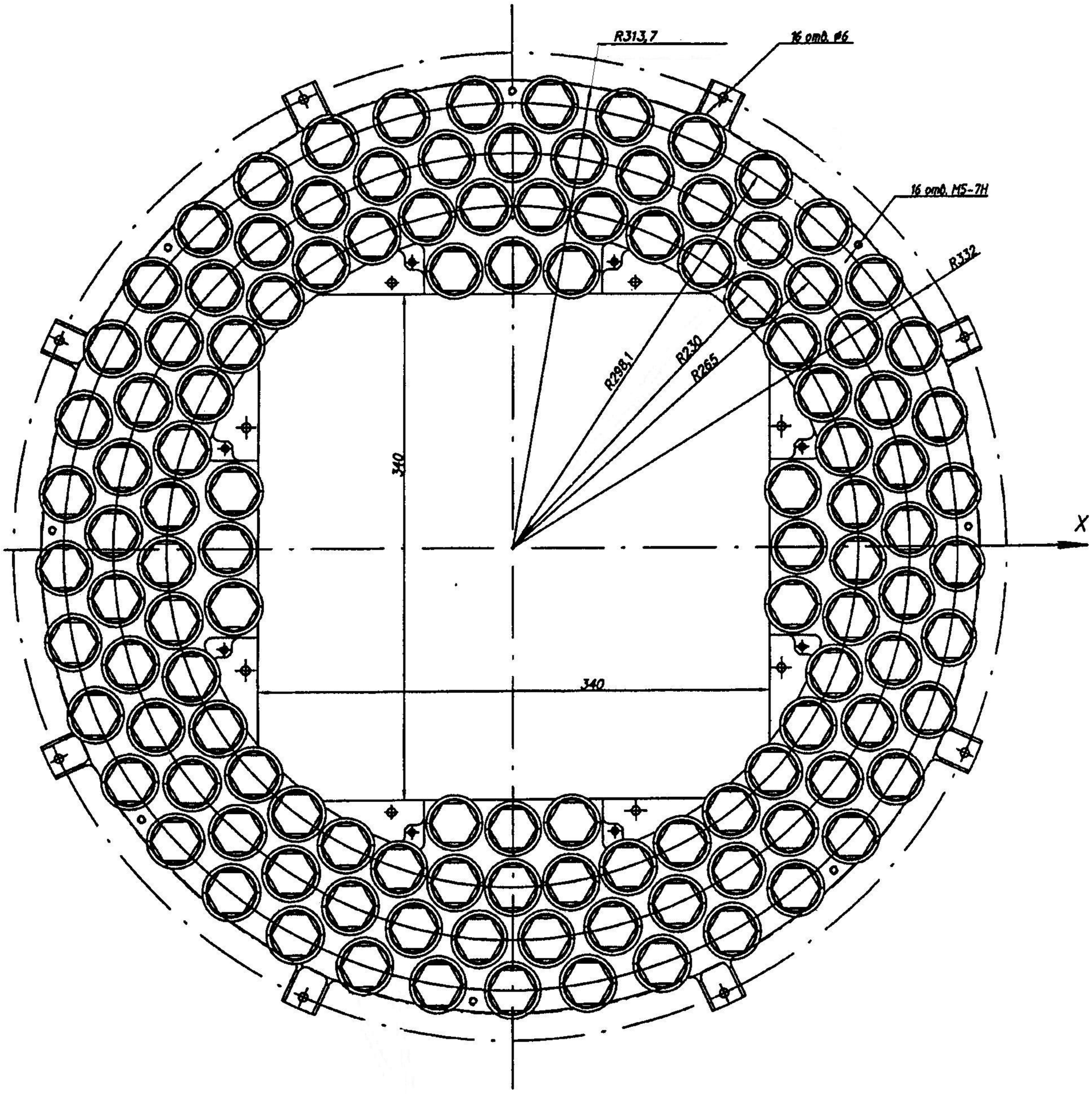
R313,7
16 отв. ø6
16 отв. М5-7Н
R332
R298,1
R230
R265
340
340
X